Aeris Swoppster

Der Anti-Stubenhocker für die kleinen Großen.

Viele Vorteile. Einfach gut.

Swoppen – so macht sogar das Sitzen Spaß.
Kindliche Neugier kennt keine Grenzen, und dieser Stuhl ist grenzenlos beweglich. Das Kind kann auf der Suche nach Spaß spontan jedem Impuls uneingeschränkt folgen. Der kleine Mensch kann sich aufrichten, um alles zu sehen und sein Zwerchfell ist frei, um richtig laut zu lachen.

Kinder können alles - sogar im Sitzen laufen.
Der 3D-Aktiv-Sitz fördert durch seine Flexibilität die Beweglichkeit der Wirbelsäule. Und das vertikale Schwingen ähnelt den natürlichen Auf- und Abwärtsbewegungen beim Laufen. Das stärkt den Rücken und die Muskulatur.

Swoppen macht schlauer.
Bewegung fördert die neuronale Vernetzung im Gehirn und damit die geistige Entwicklung. Auf dem Aeris Swoppster wird das Gehirn besser durchblutet und mit Sauerstoff versorgt. So kann man sich viel besser aufs Lernen konzentrieren und hat dabei mehr Spaß. Wie war das noch mal? 2 × 3 macht 4 … widdewiddewitt …

Wächst, ohne Wurzeln zu schlagen.
Der Aeris Swoppster ist stufenlos höhenverstellbar und wächst so ganz einfach mit.

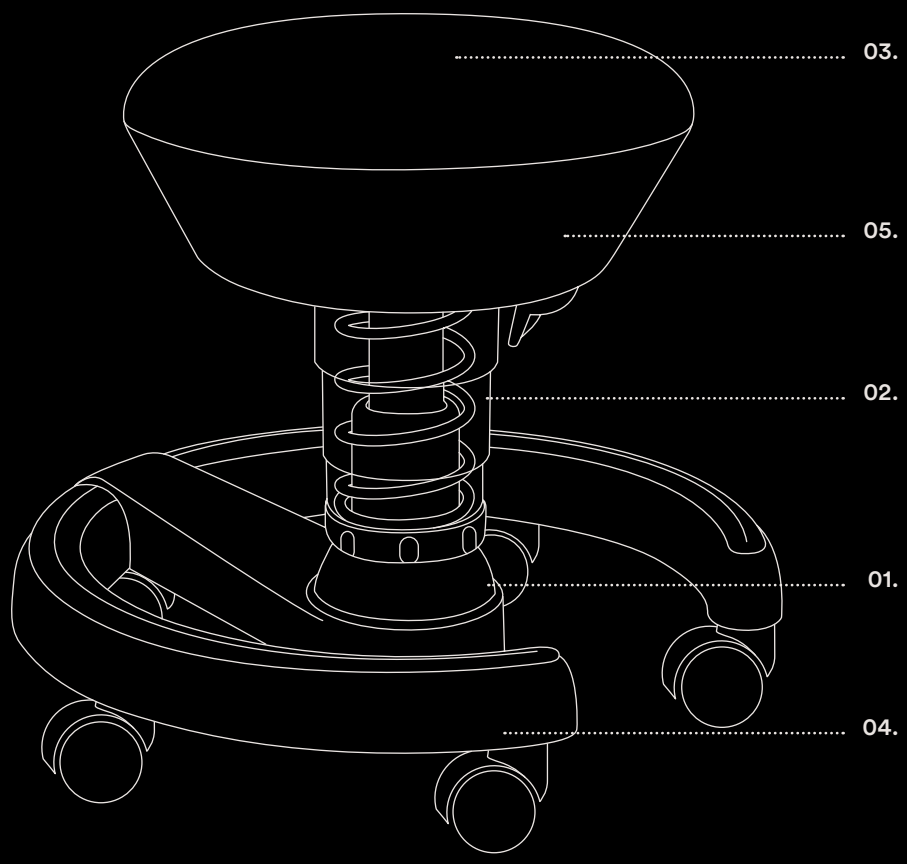

01. **3D-Technologie:** Sorgt für laterale Bewegung (seitliche Flexibilität), erweitert den Greifraum und sorgt für eine optimale Haltung zum Schreibtisch.

02. **Vertikales Schwingen:** Entlastet die Bandscheiben, erleichtert das Aufstehen, fördert die Durchblutung und bringt den Kreislauf in Schwung.

03. **Konvexer Sitz:** Fördert eine freie und aufrechte Haltung, drückende Sitzkanten werden vermieden.

04. **Stabiler Fußring:** Extrem kippsicher und standfest. Rollen und Standfüße im Lieferumfang enthalten.

05. **Abnehmbarer Bezug**

Einstellmöglichkeiten:

Sitzhöhe (Gasdruckfeder)
Nutzergewicht (Federspannung / vertikales Schwingen)
Seitliche Flexibilität

Technische Details:

Produktgewicht:	5,7 kg
Fußring:	Kunststoff, glasfaserverstärkt, Durchmesser: 52 cm mit Standfüßen, 48 cm mit Rollen
Sitzhöhe:	32 – 47,5 cm
Sitz	Sitzträger: Kunststoff, Polster: PU Schaum
Federfarbe:	hellgrau metallic
max. Nutzergewicht:	50 kg

Auszeichnungen und Zertifikate: